FICHE TECHNIQUE

Filetage ISO	Filetage N°	Références	Couple N.m	Capacité de serrage (mm) Ø A (Garniture) (mini)	Ø A (Garniture) (maxi)	Ø B (Masse) (mini)	Ø B (Masse) (maxi)	H1 (mm)	Ø 1 (mm)	H2 (mm)	Ø 2 (mm)	E (mm)	L (mm)	Poids (Kg)	Ecrou Laiton Nickelé
M 16	5	**110030200**	**4,5**	7,0	12,0	*5,0*	*8,0*	20	22,2	20	22,2	7	26	0,034	D4316107
M 20	6	**110030201**	**4,5**	9,0	16,0	*7,0*	*11,0*	24	26,7	24	26,7	7	29	0,043	D4320104
M 25	6	**110030202**	**4,5**	9,0	16,0	*7,0*	*11,0*	30	33,5	24	26,7	8	28	0,043	D4325109
M 25	7	**110030203**	**9**	13,0	20,5	*11,0*	*15,0*	30	33,5	30	33,5	8	30	0,074	D4325109
M 32	7	**110030204**	**9**	13,0	21,0	*11,0*	*15,0*	36	40,1	30	33,5	8,5	30	0,1	D4332107
M 32	8	**110030205**	**16**	16,0	27,0	*12,0*	*22,0*	40	43,5	40	43,5	8,5	39	0,16	D4332107
M 40	9	**110030206**	**20**	21,0	31,0	*17,0*	*27,0*	48	51,6	48	51,6	8,5	43	0,234	D4340102
M 50	10	**110030207**	**25**	28,0	41,0	*24,0*	*34,0*	55	60,1	55	60,1	9,5	46	0,304	D4350101
M 63	11	**110030208**	**25**	34,0	47,0	*30,0*	*40,0*	68	73,1	64	69	10,5	48	0,491	D4363101
M 63	12	**110030209**	**25**	42,0	53,0	*32,0*	*42,0*	70	77,6	70	77,6	10,5	51	0,462	D4363101
M 72	13	**110030210**	**65**	48,0	60,0	*44,0*	*54,0*	85	94	85	94	11,5	62	0,86	D4372060
M 75	13	**110030211**	**65**	48,0	60,0	*44,0*	*54,0*	85	94	85	94	11,5	62	0,907	D4375104
M 80	14	***ND***		55,0	65,0	***ND***		95	104,5	95	104,5	12	65	1,243	D4380100
M 90	15	***ND***		65,0	74,0	***ND***		110	121	110	121	12	71	1,9	D4390100
M 100	16	***ND***		74,0	84,0	***ND***		120	132	120	132	12	71	2,2	D4399100
M 110	16	***ND***		74,0	84,0	***ND***		120	132	120	132	12	71	2,683	D4311100

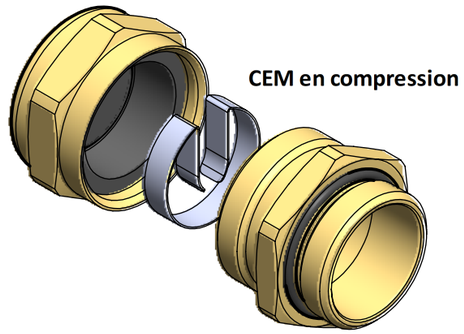

Composant CEM à l'état libre	N°	Ref
	5	115030300
	6	115030301
	7	115030302
	8	115030303
	9	115030304
	10	115030305
	11	115030306
	12	115030307
	13	115030308

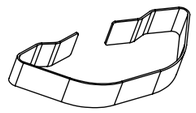

ATTENTION : Les filetages sont au PAS de 1,50 sauf M72+M80+M90+M100+M110 au PAS de 2,00

ND = NON DEFINIE

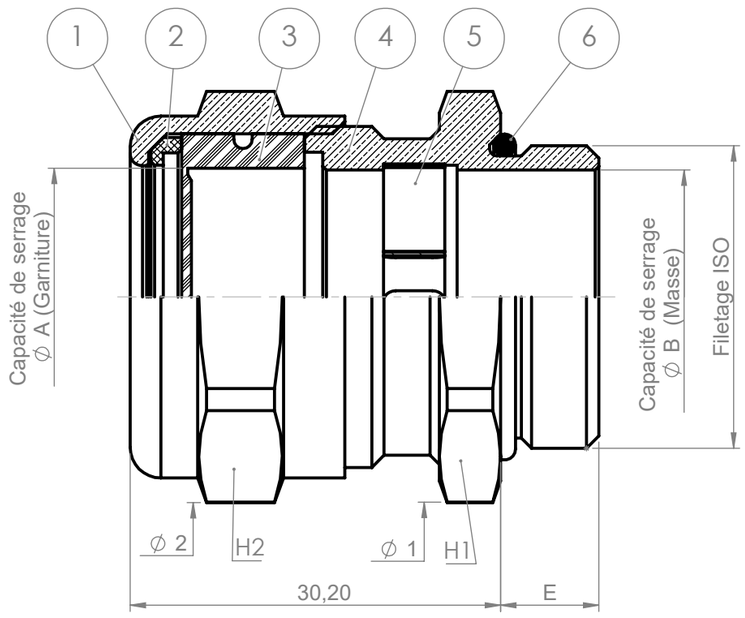

Id	Designation	Matière
1	Chapeau	Laiton nickelé
2	Bague anti-rotation	Polyamide
3	Garniture	Néoprène
4	Corps	Laiton nickelé
5	Composant CEM	Inox
6	Joint torique	Nitrile

indice de protection : IP66 + IP68 + IP69K

Température d'utilisation : -40°C / 100°C

IND	MODIFICATIONS	NOM	DATE	VERIFIE	DATE
G	Ajout référence : 110030208+110030210+110030211	JMG	16/04/24	PGM	16/04/24
F	Ajout couple de serrage	JMG	03/10/23	PGM	03/10/23

MATIERE :
DESIGNATION :
DIMENSIONS :
CODE :
ETAT FINAL :
ECH : 2:1

TOLERANCE GENE : N.F EXCLUS INCLUS | FIN | MOYEN

DESSINE PAR : HIVIN | DATE : 12/10/21 | VERIFIE PAR : JMG | DATE : 12/10/21

Solutions Industry & Building

Ce document est la propriété de SIB - ADR. Il ne peut être communiqué à des tiers sans son autorisation .

A3

CLIENT :
PLAN CLIENT N° :

W-MAX EMC CG
ISO sizes

PLAN SIB N° : 1100302XX
IND G

RUGOSITE GENE :
SUIVANT NORME :
POIDS (g) :

TECHNICAL DATASHEET

Thread ISO	Thread N°	Ref	Tightening torque N.m	Clamping range (mm) Ø A (Sealing) (mini)	Ø A (Sealing) (maxi)	Ø B (Earthing) (mini)	Ø B (Earthing) (maxi)	H1 (mm)	Ø 1 (mm)	H2 (mm)	Ø 2 (mm)	E (mm)	L (mm)	Weight (Kg)	Locknut
M 16	5	**110030200**	**4,5**	7,0	12,0	*5,0*	*8,0*	20	22,2	20	22,2	7	26	0,034	D4316107
M 20	6	**110030200**	**4,5**	9,0	16,0	*7,0*	*11,0*	24	26,7	24	26,7	7	29	0,043	D4320104
M 25	6	**110030202**	**4,5**	9,0	16,0	*7,0*	*11,0*	30	33,5	24	26,7	8	28	0,043	D4325109
M 25	7	**110030203**	**9**	13,0	20,5	*11,0*	*15,0*	30	33,5	30	33,5	8	30	0,074	D4325109
M 32	7	**110030204**	**9**	13,0	21,0	*11,0*	*15,0*	36	40,1	30	33,5	8,5	30	0,1	D4332107
M 32	8	**110030205**	**16**	16,0	27,0	*12,0*	*22,0*	40	43,5	40	43,5	8,5	39	0,16	D4332107
M 40	9	**110030206**	**20**	21,0	31,0	*17,0*	*27,0*	48	51,6	48	51,6	8,5	43	0,234	D4340102
M 50	10	**110030207**	**25**	28,0	41,0	*24,0*	*34,0*	55	60,1	55	60,1	9,5	46	0,304	D4350101
M 63	11	**110030208**	**25**	34,0	47,0	*30,0*	*40,0*	68	73,1	64	69	10,5	48	0,491	D4363101
M 63	12	**110030209**	**25**	42,0	53,0	*32,0*	*42,0*	70	77,6	70	77,6	10,5	51	0,462	D4363101
M 72	13	**110030210**	**65**	48,0	60,0	*44,0*	*54,0*	85	94	85	94	11,5	62	0,86	D4372060
M 75	13	**110030211**	**65**	48,0	60,0	*44,0*	*54,0*	85	94	85	94	11,5	62	0,907	D4375104
M 80	14	***ND***		55,0	65,0	***ND***		95	104,5	95	104,5	12	65	1,243	D4380100
M 90	15	***ND***		65,0	74,0	***ND***		110	121	110	121	12	71	1,9	D4390100
M 100	16	***ND***		74,0	84,0	***ND***		120	132	120	132	12	71	2,2	D4399100
M 110	16	***ND***		74,0	84,0	***ND***		120	132	120	132	12	71	2,683	D4311100

The threads are at pitch of 1,5 mm except for M72-M80-M90-M100-M110 which are at pitch of 2 mm

ND = UNDFINED

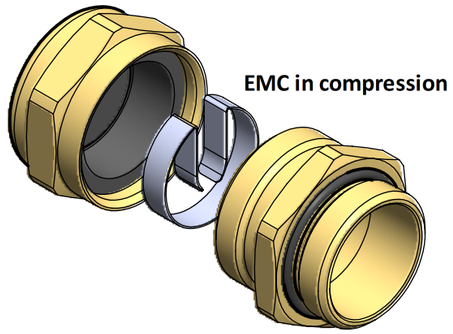

Free state of EMC component	N°	Ref
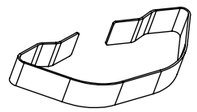	5	115030300
	6	115030301
	7	115030302
	8	115030303
	9	115030304
	10	115030305
	11	115030306
	12	115030307
	13	115030308

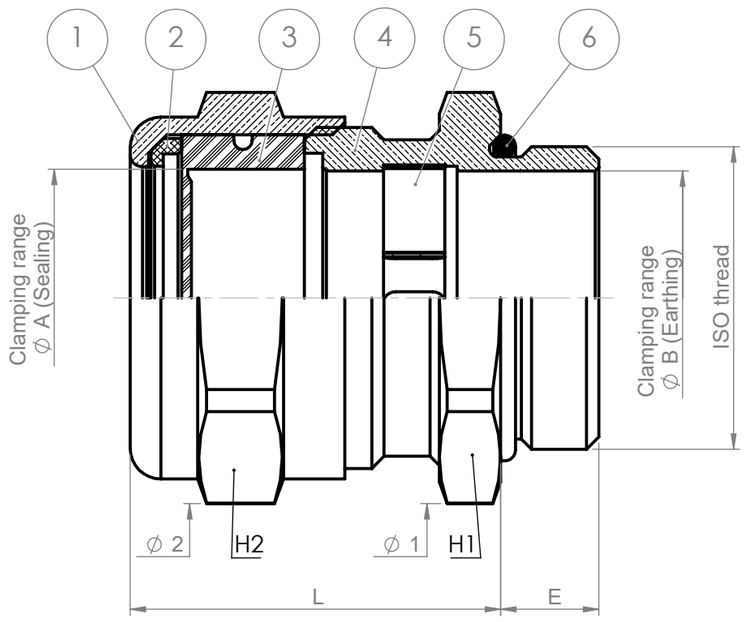

Id	Designation	Material
1	Cap nut	Nickel plated
2	Anti rotation ring	Polyamid
3	Sealing	Neopren
4	Body	Nickel plated
5	EMC component	Stainless steel
6	O-ring	Nitril

Ingress protection : IP66 + IP68 + IP69K
Use temperature : -40 / 100°C

IND	MODIFICATIONS	NOM	DATE	VERIFIE	DATE
G	**Add Reference : 110030208 + 110030210 + 110030211**	**JMG**	**16/04/24**	**PGM**	**16/04/24**
F	**Add Tightening torque**	**JMG**	**03/10/23**	**PGM**	**03/10/23**

MATIERE :
DESIGNATION :
DIMENSIONS :
CODE :
ETAT FINAL :
ECH : **2:1**

TOLERANCE GENE : N.F EXCLUS INCLUS | FIN | MOYEN

DESSINE PAR : **HIVIN** *DATE :* **12/10/21** *VERIFIE PAR :* **JMG** *DATE :* **12/10/21**

Solutions Industry & Building

Ce document est la propriété de SIB - ADR. Il ne peut être communiqué à des tiers sans son autorisation .

A3

CLIENT :

PLAN CLIENT N° :

W-MAX EMC CG
ISO sizes

PLAN SIB N° : **1100302XX** **IND** **G**

RUGOSITE GENE : *SUIVANT NORME :* *POIDS (g) :*

SIB 060 ind 00