Ø PG	EDV. Art. Nr. S.I.B.	KLEMMBEREICH mini / MAXI	H 1 mm	H 2 mm	E mm	L mm	Ø C mm	Ø P mm	Gewicht Kg
PG 07	**C 5107 000**	**2,5 / 6,5**	14	14	15	35	6,6	6,6	0,020
PG 07 RED.	C 5107 400	1,5 / 05							0,021
PG 09	**C 5109 000**	**04 / 9,5**	17	17	15	38	9,7	10	0,023
PG 09 RED.	C 5109 400	2,5 / 07							0,024
PG 11	**C 5111 000**	**06 / 11,5**	20	20	15	39	11,7	12	0,032
PG 11 RED.	C 5111 400	03 / 8,5							0,034
PG 13	**C 5113 000**	**07 / 13**	22	22	15	41	13,2	13,5	0,040
PG 13 RED.	C 5113 400	04 / 10							0,042
PG 16	**C 5116 000**	**08 / 15**	24	24	15	42,5	15,2	15,5	0,051
PG 16 RED.	C 5116 400	05 / 12							0,053
PG 21	**C 5121 000**	**11 / 19**	30	30	15	43	19,5	19,5	0,072
PG 21 RED.	C 5121 400	08 / 16							0,074
PG 29	**C 5129 000**	**16 / 26**	40	40	15	45	26	26,5	0,125
PG 29 RED.	C 5129 400	11 / 21							0,128
PG 36	**C 5136 000**	**22 / 34,5**	50	50	15	48	34,5	35	0,186
PG 36 RED.	C 5136 400	16 / 28							0,189
PG 42	**C 5142 000**	**27 / 40**	58	58	15	52	40,5	41	0,266
PG 42 RED.	C 5142 400	22 / 34							0,269
PG 48	**C 5148 000**	**35 / 48**	65	65	15	59	48,5	50	0,325
PG 48 RED.	C 5148 400	28 / 40							0,329
PG 48 DIN	**C 5149 000**	**35 / 48**	65	65	15	59	48,5	50	0,325
PG 48 D RED.	C 5149 400	28 / 40							0,329

Schutzart
IP 68
Dauernd Gebrauch Temperatur
PA 6 - 40 / + 100° C
Neopren - 25 / + 100° C
Nitrile - 25 / + 120° C

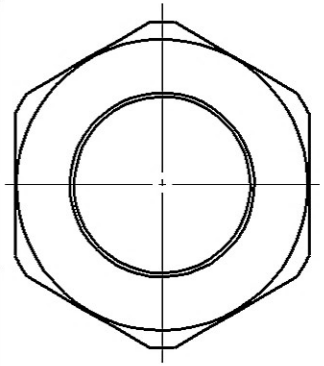

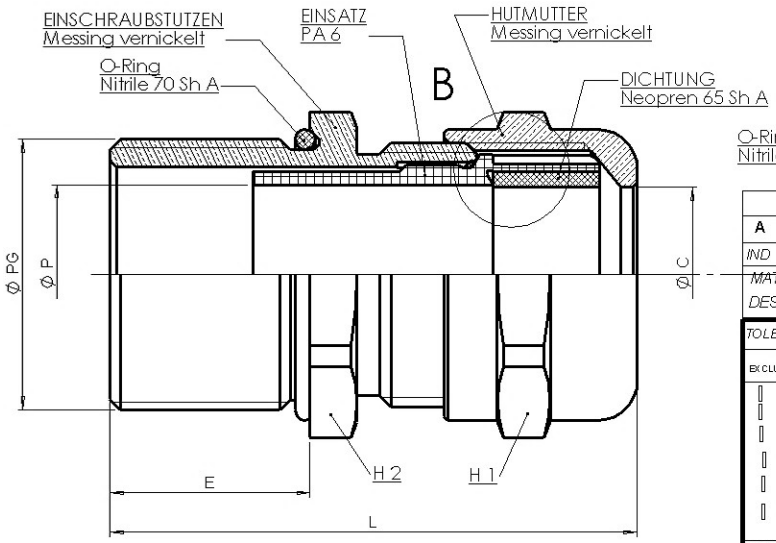

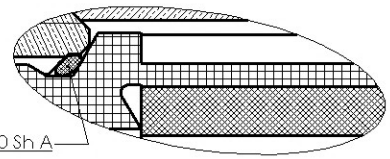

Détail B

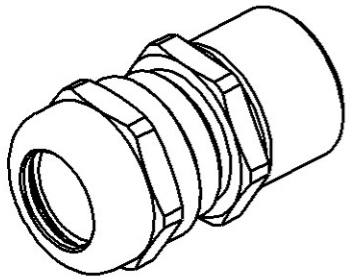

IND	MODIFICATIONS	NOM	DATE	VERIFIE	DATE
A	MODIF. COTES	DP	11/04/01		11/04/01

MATIERE : /
DESIGNATION : /
DIMENSIONS : /
CODE : /
ETAT FINAL : /
ECH : */*

TOLERANCE GENE : /

N.F EXCLUS	N.F INCLUS	FIN	MOYEN

RUGOSITE GENE : /

DESSINE PAR : DAUDY — DATE : 11/09/00 — VERIFIE PAR : — DATE : 11/09/00

Société Industrielle de Boulay
57220 BOULAY
Accessoires de Dérivation et Raccordement

Ce document est la propriété de SIB - ADR. Il ne peut être communiqué à des tiers sans son autorisation .

A3

CLIENT : CATALOGUE
PLAN CLIENT N° : -

KABELVERSCHRAUBUNG MESSING SIB-TEC PG LANG

SUIVANT NORME : — POIDS (g) :

PLAN SIB N° : C 5100 000 — IND A

SIB 060 ind 00