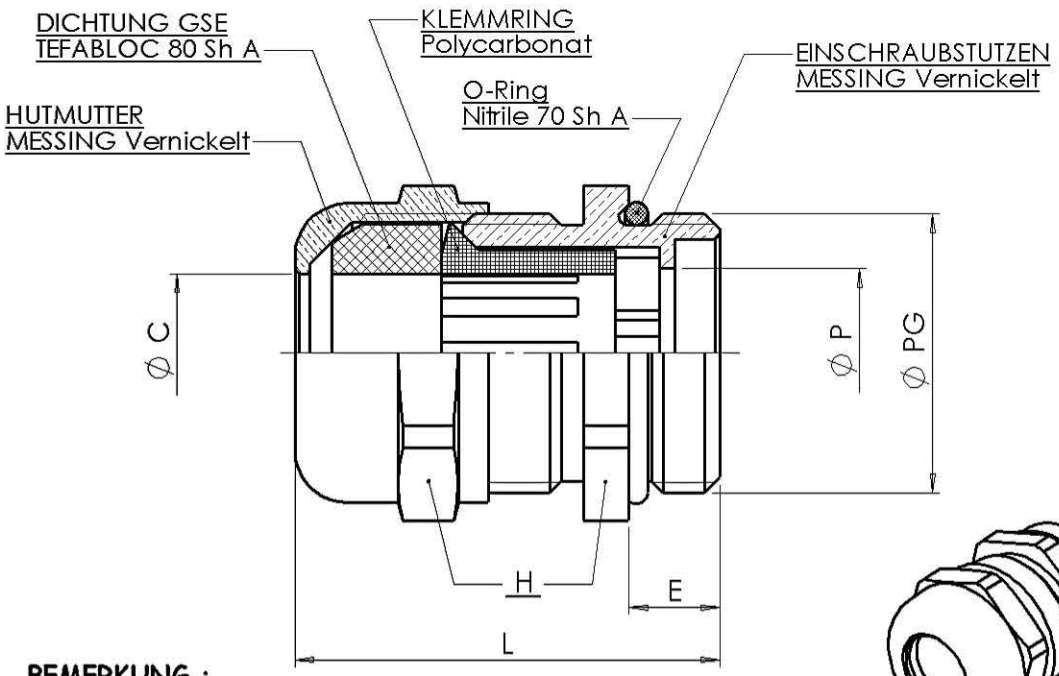

Schutzart
IP 68

Dauernd Gebrauch Temperatur
Tefabloc -25 / + 120° C
Nitrile -25 / + 120° C
Polycarbonat -40 / + 135° C
Polyoxymethyl. -30 / + 95° C

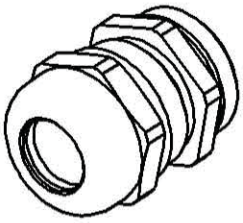

BEMERKUNG :

Die Klemmringe 36,42,48 NFC und 48 DIN sind aus Polyoxymetylen. (POM)

Ø PG DIN 40 430	EDV. Art. Nr. S.I.B.	KLEMMBEREICH mini / MAXI	H mm	E mm	L mm	Ø P mm	Ø C mm	Gewicht Kg
7	R 0200 700	03 / 06	14	5	24	7,2	6,5	0,010
9	R 0200 900	05 / 08	17	6	25	9,2	8,5	0,017
11	R 0201 100	06 / 10	20	6	26	11,2	10,5	0,025
13	R 0201 300	08 / 12	22	6,5	28	13,1	12,5	0,039
16	R 0201 600	9,5 / 14	24	6,5	30	15,6	15,2	0,037
21	R 0202 100	11,5 / 18	30	7	35	20,1	18,5	0,055
29	R 0202 900	15 / 24	40	8	43	26,2	25	0,122
36	R 0203 600	23 / 30	50	9	50	33	30,5	0,197
42	R 0204 200	26 / 35	58	10	57	40	35,5	0,236
48	R 0204 800	35 / 40	64	10	59	47,5	40,5	0,395
48 DIN	R 0204 900	35 / 40	64	10	59	47,5	40,5	0,395

IND	MODIFICATIONS	NOM	DATE	VERIFIE	DATE
C	PLAN REFAIT	DP	19/07/01		19/07/01

MATIERE : /
DESIGNATION : /
DIMENSIONS : /
CODE : /
ETAT FINAL : /
ECH : x/x

TOLERANCE GENE : /
DESSINE PAR : DAUDY | DATE : 19/07/01 | VERIFIE PAR : | DATE : 19/07/01

DIN 7168 EXCLUS	INCLUS	FIN	MOYEN

RUGOSITE GENE : /

Société Industrielle de Boulay
57220 BOULAY
Accessoires de Dérivation et Raccordement

Ce document est la propriété de SIB - ADR. Il ne peut être communiqué à des tiers sans son autorisation .

A4

CLIENT : CATALOGUE
PLAN CLIENT N° :

WADI-TEC PG
ECEA GSE

SUIVANT NORME : | POIDS (g) :

PLAN SIB N° : R 0200 000 | IND : C

SIB 058 ind 00