AST412

Aufsteck-Stromwandler

Sonderausführungen auf Anfrage:

- beliebige primäre und sekundäre Nennströme
- sekundär zweifach oder dreifach umschaltbar
- Gießharzverguß
- Betriebsspannung Reihe 1 (1,2 kV)
- eichfähige Ausführung (siehe Seite 5/32)

Rundleiter	⌀ 33 mm
Primärschiene	40 x 13 mm 2 x 30 x 10 mm

Mit ETL-Zulassung (USA, Kanada) lieferbar
Typ: **CT 4010**

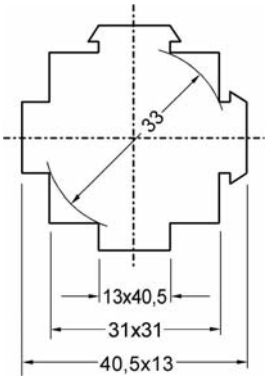

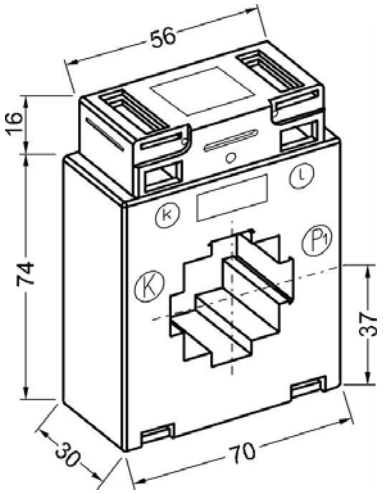

AST412 Technische Daten, Ausführungen

Nennstrom[1]	Klasse 0,5		Klasse 1	
	sek. **1 A**	sek. **5 A**	sek. **1 A**	sek. **5 A**
A	Leistung VA	Leistung VA	Leistung VA	Leistung VA
50			1,25[2]	1,25[2]
60			1,25[2]	1,25[2]
75			1,25	1,25
80			1,25	1,25
100			2,5	2,5
125	1,25	1,25	3,75	3,75
150	2,5	2,5	5	5
200	3,75	3,75	5	5
250	5	5	7,5	7,5
300	5	5	7,5	7,5
400	7,5	7,5	7,5	7,5
500	10	10	10	10
600	10	10	10	10
750	10	10	15	15
800	15	15	15	15
1000	10	10	10	10

1) andere Werte auf Anfrage
2) Klasse 3

Im Lieferumfang:
- 1 St. Primärschienenklemme
- 2 St. Sekundärklemmenbedeckung (gelbe Schieber)
- 2 St. Steckfüße

Zubehör (siehe Kapitel 10):
- Schnappbefestigung für Tragschienen EN 50022-35
- Cu-Primärschienen in verschiedenen Größen
- Schutzkappen für Primärschienen-Befestigungsschrauben