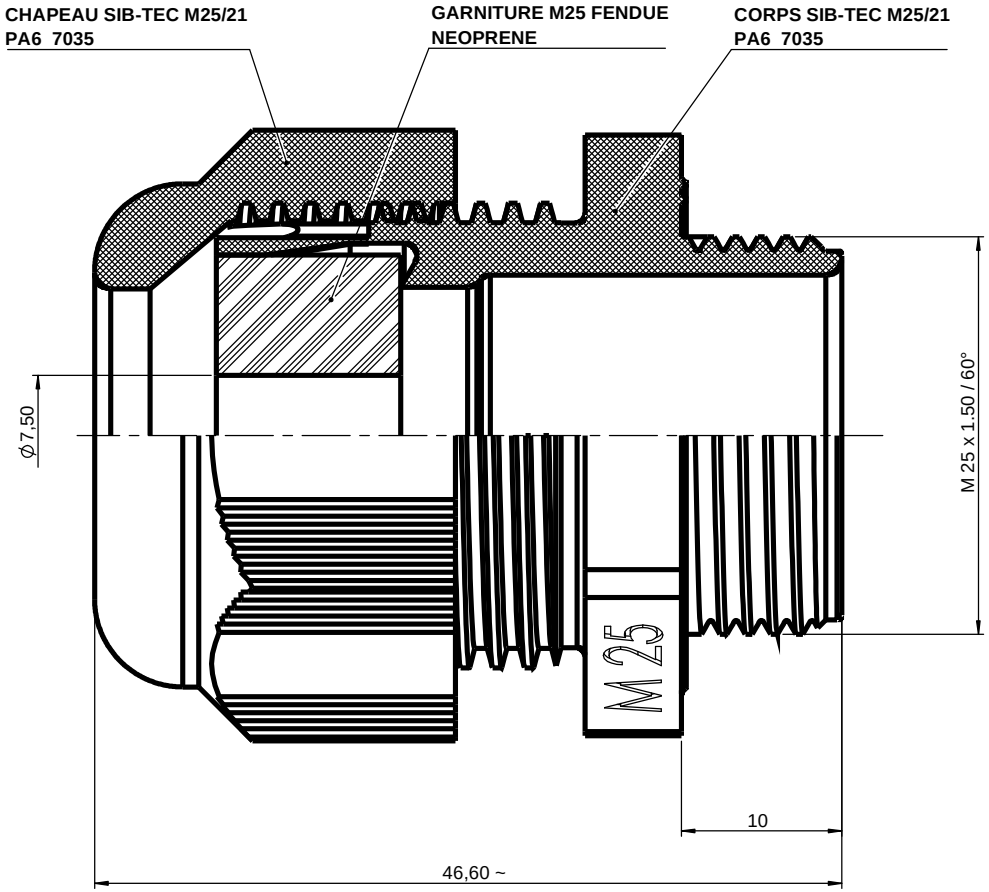

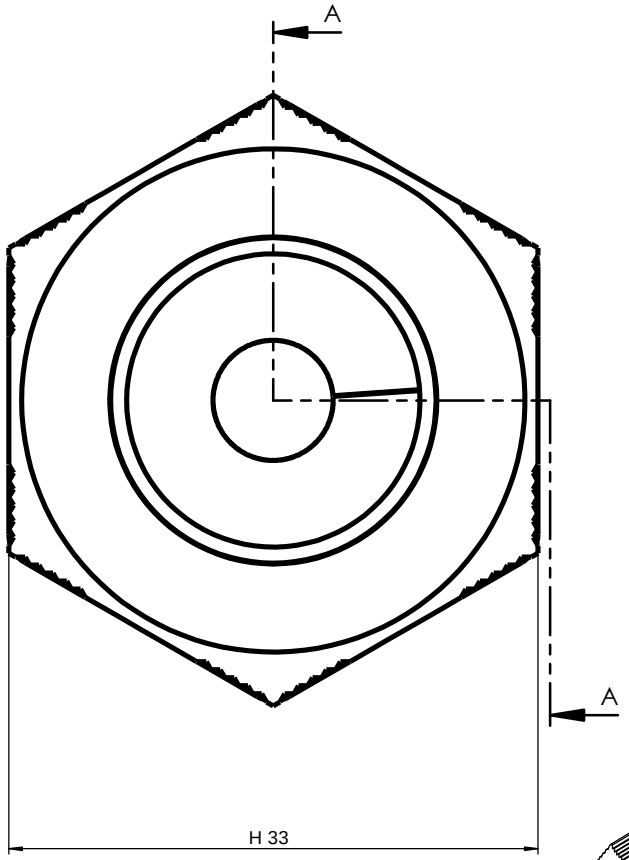

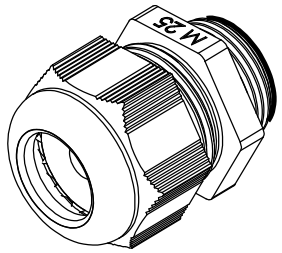

<u>Les couples de serrage sont les suivants</u> :
- CHAPEAU --> 3 N.m
- CORPS SUR PAROI --> 5N.m

<u>TRACTION</u> :
Norme 5.5N (norme 5N)

IND	MODIFICATIONS	NOM	DATE	VERIFIE	DATE
A	NOUVEAU PLAN	JMG	16.11.17		16.11.17

MATIERE :
DESIGNATION :
DIMENSIONS :
CODE :
ETAT FINAL :
ECH : 1:1

TOLERANCE GENE : +/- 0.2

N.F EXCLUS	N.F INCLUS	FIN	MOYEN

RUGOSITE GENE : Ra 3.2

DESSINE PAR : GRAVIER | DATE : 16.11.17 | VERIFIE PAR : | DATE : 16.11.17

SCHLEMMER
Industry & Building parts

Ce document est la propriété de SIB - ADR. Il ne peut être communiqué à des tiers sans son autorisation .

A3

CLIENT :
PLAN CLIENT N° :

PE SIB-TEC M25/21 7035 Ø 7.5

SUIVANT NORME :
POIDS (g) : 25

PLAN SIB N° : SETUDE2017448
IND A

SIB 060 ind 00

CLIENT

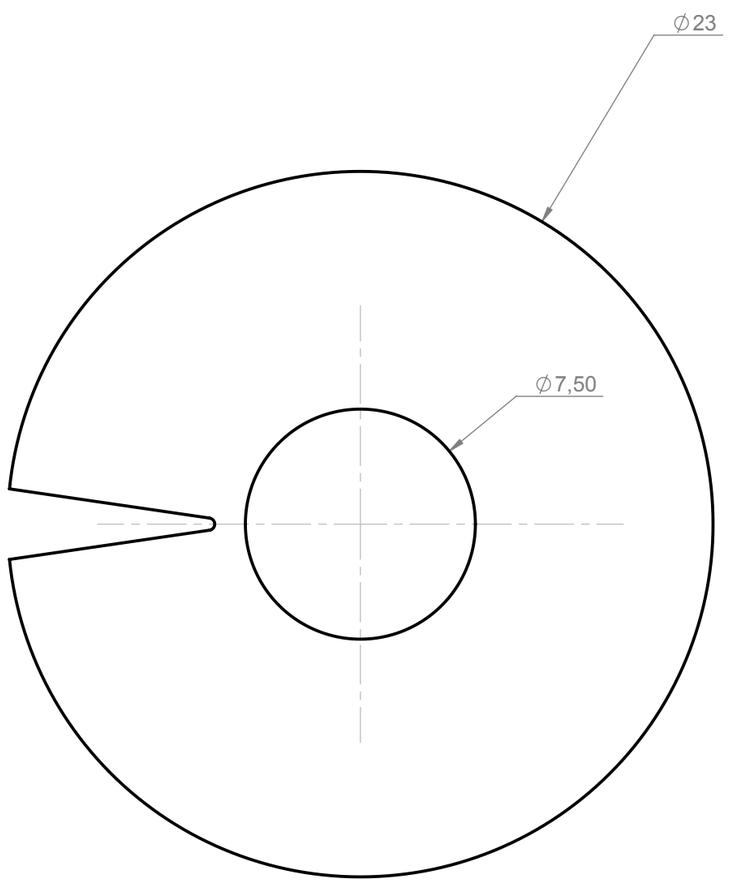

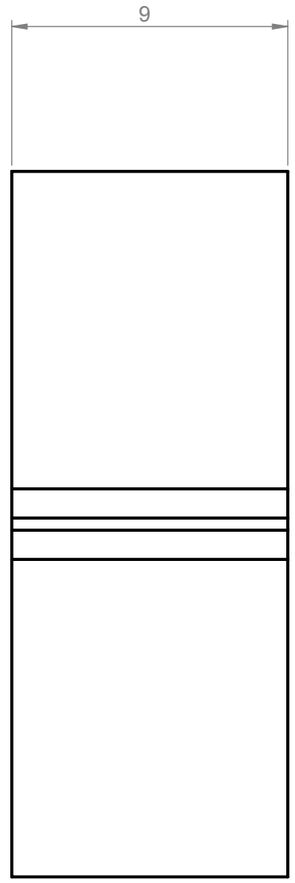

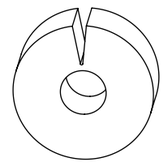

IND	MODIFICATIONS	NOM	DATE	VERIFIE	DATE
A	NOUVEAU PLAN - SUIVANT SETUDE2016665	JMG	09/01/19		09/01/19

MATIERE : **NEOPRENE 70 ± 5 Sh A**
DESIGNATION :
DIMENSIONS :
CODE :
ETAT FINAL :
ECH : **5/1**

TOLERANCE GENE : **+/- 0.2**

N.F EXCLUS	N.F INCLUS	FIN	MOYEN

RUGOSITE GENE : **Ra 3.2**

DESSINE PAR : **GRAVIER** DATE : **09/01/19**
VERIFIE PAR : DATE : **09/01/19**

SCHLEMMER
Industry & Building parts

GARNITURE PRE-FENDUE Ø23X7,5X 9

SUIVANT NORME :
POIDS (g) : **4.2**

Ce document est la propriété de SIB - ADR. Il ne peut être communiqué à des tiers sans son autorisation .

A3

CLIENT :
PLAN CLIENT N° :

PLAN SIB N° : **D9025010**
IND **A**

SIB 060 ind 00