Driver LCA 100W 24V one4all SC PRE

Baureihe PREMIUM

Systemlösung

Produktbeschreibung

_ Dimmbarer 24 V Konstantspannungs-LED-Treiber für flexible Konstantspannungs-LED-Streifen
_ one4all Interface und ready2mains ermöglichen verschiedene Dimmmöglichkeiten
_ Dimmbereich von 1 – 100 %
_ Kein externer Dimmer notwendig
_ Geeignet für Sicherheitsbeleuchtungsanlagen gemäß EN 50172
_ Nominale Lebensdauer bis zu 50.000 h
_ 5 Jahre Garantie

Typische Anwendung

_ Voutenbeleuchtung, Fassaden-Akzentbeleuchtung, indirekte Deckenbeleuchtung

Technische Details

_ 24 V, 100 W
_ Kleine Bauform (295 x 43 x 30 mm) mit Zugentlastung
_ Kleiner Querschnitt
_ Steckklemmen zur einfachen Verdrahtung
_ Ausgangsklemmen (+/–) zweifach ausgeführt für mehr Flexibiltät in der Anwendung

Schnittstellen

_ one4all (DALI DT 6, DSI, switchDIM, corridorFUNCTION)
_ ready2mains (Konfigurieren und Dimmen über Netz)
_ Klemmen: 45° Steckklemmen

Systemlösung

_ Tridonic LLE-FLEX ADV 600, 1.200, 1.800 lm/m
_ Tridonic LLE-FLEX EXC 600, 1.200, 1.800, 2.500 lm/m
_ In Verbindung mit Flex-Zubehör Wire to PCB Stecker
_ Die einwandfreie Funktion von Fremdmodulen bei niedrigem Dimmlevel kann nicht garantiert werden und wird nicht empfohle

Website

http://www.tridonic.com/28001253

Spotlights

Downlights

Linear

Fläche

Boden | Wand

Freistehend

Straße

Dekorativ

Halle

Driver LCA 100W 24V one4all SC PRE

Baureihe PREMIUM

Das vollständige Datenblatt zu diesem Produkt finden Sie im Download Bereich.

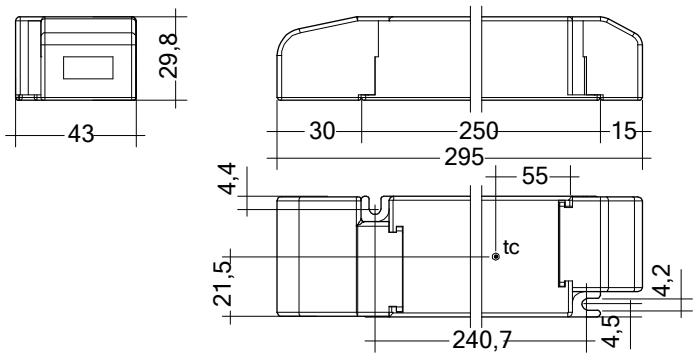

Bestelldaten

Typ	Artikelnummer	Verpackung Karton ③	Verpackung Palette	Gewicht pro Stk.
Mehrfachverpackung				
LCA 100W 24V one4all SC PRE	**28001253**	10 Stk.	390 Stk.	0,254 kg

Technische Daten

Netzspannungsbereich	220 – 240 V
Wechselspannungsbereich	198 – 264 V
Gleichspannungsbereich	176 – 280 V
Netzfrequenz	0 / 50 / 60 Hz
Typ. Nennstrom (bei 230 V, 50 Hz, Volllast) ①	468 mA
Typ. Strom (220 V, 0 Hz, Volllast, 15 % Dimmlevel)	93 mA
Ableitstrom (bei 230 V, 50 Hz, Volllast) ①	< 260 µA
Max. Eingangsleistung	111 W
Typ. Wirkungsgrad (bei 230 V, 50 Hz, Volllast)	93 %
λ (bei 230 V, 50 Hz, Volllast) ①	0,99
Typ. Leistungsaufnahme im Stand-by ②	< 0,2 W
Typ. Eingangsstrom im Leerlauf	40,4 mA
Typ. Eingangsleistung im Leerlauf ②	2,6 W
Einschaltstrom (Spitze / Dauer)	43 A / 280 ms
THD (bei 230 V, 50 Hz, Volllast) ①	< 5,7 %
Time to light (bei 230 V, 50 Hz, Volllast) ①	< 0,35 s
Time to light (DC-Betrieb)	< 0,32 s
Umschaltzeit (AC/DC)	< 0,3 s
Abschaltzeit (bei 230 V, 50 Hz, Volllast)	< 20 ms
Ausgangsspannungstoleranz	± 1 V
Ausgangsspannung NF Restwelligkeit (< 120 Hz)	± 5 %
Max. Ausgangsspannung (U-OUT)	60 V
PWM-Frequenz	≥ 1 kHz
Dimmbereich	1 – 100 %
Stoßspannungsfestigkeit (zwischen L - N)	1 kV
Stoßspannungsfestigkeit (zwischen L/N - PE)	2 kV
Abmessungen L x B x H	295 x 43 x 29,8 mm

Prüfzeichen

IP20 RoHS

Normen

EN 55015, EN 61000-3-2, EN 61000-3-3, EN 61347-1, EN 61347-2-13, EN 62384, EN 61547, EN 62386-101 (DALI-2), EN 62386-102 (DALI-2), EN 62386-207 (DALI-2), Acc_to_EN_50172, Acc_to_EN_60598_2_22

Spezifische technische Daten

Typ	Last	Vorwärtsspannung	Ausgangsstrom	Max. Ausgangsleistung (bei 24 V, Volllast)	Typ. Leistungsaufnahme (bei 24 V, Volllast)	Typ. Stromaufnahme (bei 24 V, Volllast)	tc Punkt max.	Umgebungstemperatur ta
LCA 100W 24V one4all SC PRE	10 %	24 V	0,417 A	10 W	12,9 W	75 mA	73 °C	-25 … +50 °C
LCA 100W 24V one4all SC PRE	20 %	24 V	0,833 A	20 W	23,3 W	119 mA	73 °C	-25 … +50 °C
LCA 100W 24V one4all SC PRE	30 %	24 V	1,250 A	30 W	33,8 W	163 mA	73 °C	-25 … +50 °C
LCA 100W 24V one4all SC PRE	40 %	24 V	1,667 A	40 W	44,3 W	206 mA	73 °C	-25 … +50 °C
LCA 100W 24V one4all SC PRE	50 %	24 V	2,083 A	50 W	54,8 W	250 mA	73 °C	-25 … +50 °C
LCA 100W 24V one4all SC PRE	60 %	24 V	2,500 A	60 W	65,2 W	294 mA	78 °C	-25 … +50 °C
LCA 100W 24V one4all SC PRE	70 %	24 V	2,917 A	70 W	75,7 W	337 mA	78 °C	-25 … +50 °C
LCA 100W 24V one4all SC PRE	80 %	24 V	3,333 A	80 W	86,2 W	381 mA	80 °C	-25 … +50 °C
LCA 100W 24V one4all SC PRE	90 %	24 V	3,750 A	90 W	96,6 W	425 mA	80 °C	-25 … +45 °C
LCA 100W 24V one4all SC PRE	100 %	24 V	4,167 A	100 W	107,1 W	468 mA	80 °C	-25 … +45 °C

① Gültig bei 100 % Dimmlevel.
② Abhängig vom DALI-Datenverkehr am Interface.
③ Jeder Artikel ist einzelverpackt. In der Einzelverpackung befindet sich der Treiber und die Zugentlastung-Sets.