Dichtstopfen
LDPE weich
mit/ohne Bohrung
metrisches Gewinde

Plug Sealing clamp
LDPE smooth
with/without drilling
metric thread

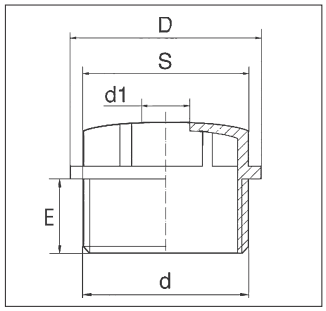

RoHS | IP 54

Material:
LDPE weich

Temperaturbereich:
-30°C bis 90°C

Farbe(n)/Ausführungen:
- lichtgrau, tiefschwarz
- Gewinde: Metrisch
- geschlossene Form zum Aufbohren oder Durchstechen
- mit Bohrung (offene Form)
- 6-kant

Anwendungsbereiche:
- Einfache Kabeldurchführung, überall wo keine Zugentlastung gefordert ist.

Material:
LDPE smooth

Temperature range:
-30°C to 90°C

Colour(s)/Designs:
- light grey, jet black
- Thread: metric
- shutted form to bore or to puncture
- with drilling (forthrightly form)
- hexagon

Applications:
- Simple cable entry wherever no strain relief is required.

3.3

Gewinde (d) Thread (d)	Dichtbereich (d1) mm Sealing range (d1) mm	SW (S) mm SW (S) mm	Gewinde-länge (E) mm Thread length (E) mm	Gesamt-höhe mm Complete height mm	Ø Flansch (D) mm Ø Flange (D) mm	Ø Bohrung mm Ø Drilling mm	Art.-Nr. lichtgrau RAL 7035 ohne Bohrung Art. no. light grey RAL 7035 without drilling	Art.-Nr. tiefschwarz RAL 9005 ohne Bohrung Art. no. jet black RAL 9005 without drilling	VE Stck. PU pcs.
M 12 x 1,5	3,5 - 5,0	10,0	8,4	15,0	15,0	4,0	7006812	7006870	50
M 16 x 1,5	5,0 - 10,0	15,0	10,0	17,0	20,0	5,5	7006816	7006871	50
M 20 x 1,5	8,0 - 13,5	19,0	12,0	20,0	24,0	8,0	7006820	7006872	50
M 25 x 1,5	9,0 - 16,0	24,0	12,0	22,0	28,0	8,5	7006825	7006873	50
M 32 x 1,5	11,0 - 22,0	30,0	14,0	25,0	37,0	10,0	7006832	7006874	25
M 40 x 1,5	17,0 - 24,0	37,0	16,0	28,0	45,0	16,0	7006840	7006875	20
M 50 x 1,5	22,0 - 35,0	46,0	18,0	31,0	55,5	20,0	7006850	7006876	10
M 63 x 1,5	24,0 - 43,0	56,0	20,0	35,0	68,5	23,0	7006863	7006877	5

Gewinde (d) Thread (d)	Dichtbereich (d1) mm Sealing range (d1) mm	SW (S) mm SW (S) mm	Gewinde-länge (E) mm Thread length (E) mm	Gesamt-höhe mm Complete height mm	Ø Flansch (D) mm Ø Flange (D) mm	Ø Bohrung mm Ø Drilling mm	Art.-Nr. lichtgrau RAL 7035 mit Bohrung Art. no. light grey RAL 7035 with drilling	VE Stck. PU pcs.
M 12 x 1,5	3,5 - 5,0	10,0	8,4	15,0	15,0	4,0	7006880	50
M 16 x 1,5	5,0 - 10,0	15,0	10,0	17,0	20,0	5,5	7006881	50
M 20 x 1,5	8,0 - 13,5	19,0	12,0	20,0	24,0	8,0	7006882	50
M 25 x 1,5	9,0 - 16,0	24,0	12,0	22,0	28,0	8,5	7006883	50
M 32 x 1,5	11,0 - 22,0	30,0	14,0	25,0	37,0	10,0	7006884	25
M 40 x 1,5	17,0 - 24,0	37,0	16,0	28,0	45,0	16,0	7006885	20
M 50 x 1,5	22,0 - 35,0	46,0	18,0	31,0	55,5	20,0	7006886	10
M 63 x 1,5	24,0 - 43,0	56,0	20,0	35,0	68,5	23,0	7006887	5